【女子予選リーグ】

Ａ組

No.	団体名	順位
1	ロイヤルＳＣ　Ａ	1
2	関宿グリーン	3
3	Ｂｅａｎｓ	2
4	プリプリ	4

Ｂ組

No.	団体名	順位
1	リバーside	1
2	ロイヤルＳＣ　Ｂ	3
3	ＴＥＯ	2
4	ロイヤルＳＣ　Ｃ	4

※６ｹﾞｰﾑ先取ノーアドバンテージ方式（レーシーバーに選択権あり）
※試合前練習はサーブ4本のみ
※予選リーグが２チームになった場合は８ゲーム先取ノーアドバンテージ方式
※順位決定後、１・２位、３・４位トーナメントをそれぞれ行う

【女子1位・2位トーナメント】

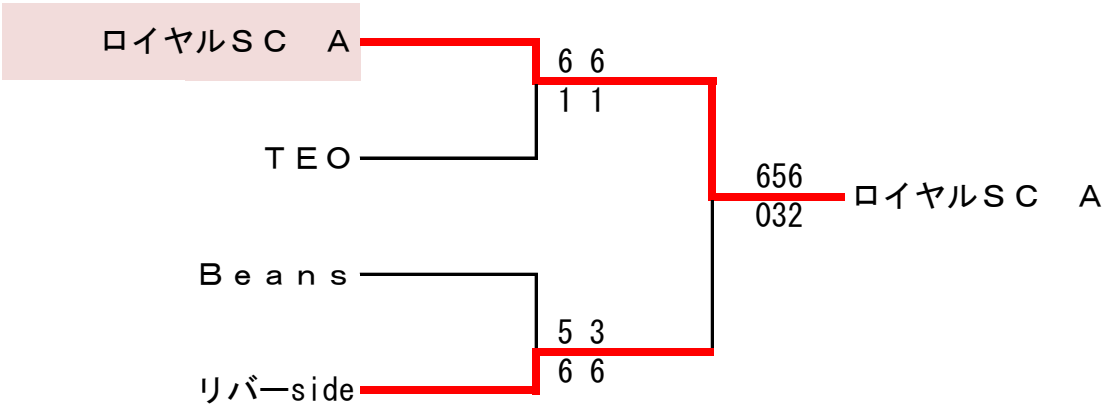

【女子３位・4位トーナメント】

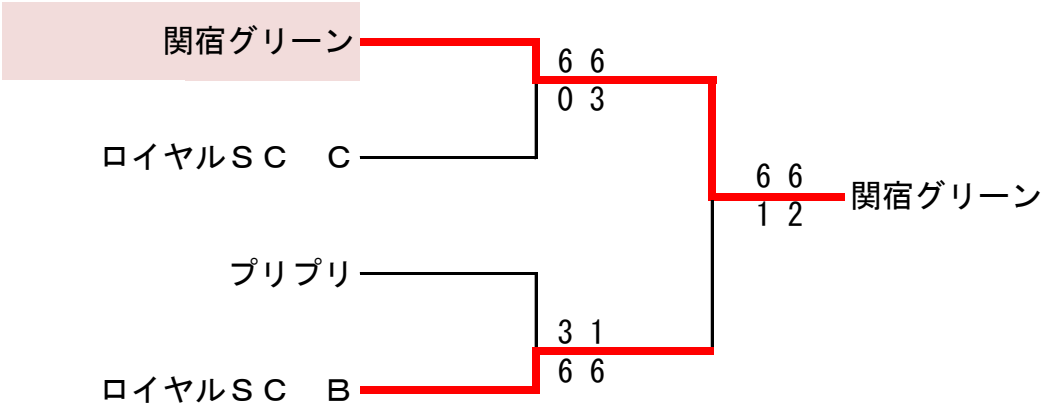

※6ゲーム先取ノーアドバンテージ方式（レシーバーに選択権あり）
※試合前練習はサーブ4本のみ
※勝敗が決まった時点で打ち切りとなります